TACOVENT HYVENT

AUTOMATYCZNY ODPOWIETRZNIK PŁYWAKOWY

ZALETY

- Automatyczne odpowietrzanie przy napełnianiu i w trakcie użytkowania instalacji
- Automatyczne napowietrzanie przy spuszczaniu wody z instalacji
- Konstrukcja odporna na zanieczyszczenia wody
- Bezproblemowa wymiana odpowietrznika podczas użytkowania instalacji dzięki wbudowanemu zaworowi stopowemu.
- Szybki montaż odpowietrznika z zaworem stopowym dzięki samouszczelniającemu gwintowi wewnętrznemu.
- Dopuszczony do stosowania w instalacji wody pitnej (Atest PZH)

Stałe i automatyczne odpowietrzanie oraz napowietrzanie.

ZASTOSOWANIE

Odpowietrznik pływakowy TacoVent HyVent przeznaczony jest do automatycznego odpowietrzania i napowietrzania instalacji wodnych w systemach grzewczych, klimatyzacyjnych i sanitarnych. Podwyższoną sprawność odpowietrzania i napowietrzania osiągamy stosując go w połączeniu z separatorem powietrza. Samouszczelniający zawór stopowy zapobiega wypływowi wody z instalacji podczas demontażu odpowietrznika.

SPOSÓB MONTAŻU

Skierowany pionowo do góry.

SPOSÓB DZIAŁANIA

Odpowietrznik zamykany jest za pomocą pływaka. Wzrastająca objętość powietrza i obniżający się poziom wody powoduje opadanie pływaka, a tym samym otwarcie zaworu i swobodne wydostawanie się powietrza z instalacji. Nagromadzane powietrze jest tak długo wyprowadzane z instalacji, aż napływająca woda podniesie pływak do góry i zamknie zawór. Kombinacja z separatorem powietrza TacoVent AirScoop gwarantuje wyższą wydajność separacji mieszanki powietrze - woda i wspomaga szybkie i wydajne odgazowanie instalacji.

RODZAJE BUDYNKÓW

Instalacje hydrauliczne w obszarze wody grzewczej i pitnej:

- Budownictwo mieszkaniowe, osiedla domów jednorodzinnych, budynki wielorodzinne
- Domy starości i szpitale
- Budynki użyteczności publicznej
- Hotele i restauracje / kuchnie przemysłowe
- Szkoły i sale sportowe / obiekty sportowe
- Budownictwo przemysłowe

SCHEMAT INSTALACJI

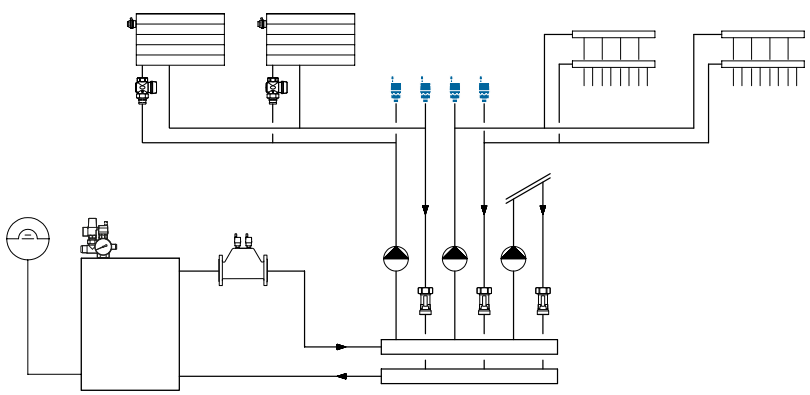

TEKST OGŁOSZENIA

Patrz www.taconova.com

DANE TECHNICZNE

Ogólne

- Maksymalna temperatura robocza $T_{B\,max}$: 115 °C
- Maksymalne ciśnienie robocze $P_{B\,max}$: 10 bar
- Gwint zewnętrzny: G ⅜" i G ½" zgodny z ISO 228

Materiał

- Części wewnętrzne: tworzywo sztuczne i stal nierdzewna
- Korpus: mosiądz
- Uszczelki: EPDM, NBR,Silikon

DOPUSZCZALNE MEDIA

- Woda grzewcza (VDI 2035; dyrektywa SIA 384/1; ONORM H 5195–1)
- Woda nie zawierająca dodatków chemicznych

DOPUSZCZENIA

- Atest PZH, SVGW

DOSTĘPNE TYPY

TacoVent HyVent | Odpowietrznik pływakowy

Nr katalogowy	DN	G	Wykonanie
242.5072.001	10	⅜"	
242.5072.002	10	⅜"	z zaworem stopowym ⅜"
242.5072.021	10	⅜"	z zaworem stopowym ½"

Zawór stopowy

Nr katalogowy	DN	G × G	Pasujący do
220.5235.000	10	⅜" × ⅜"	242.5072.001, 242.5072.002
220.5236.000	10	⅜" × ½"	242.5072.001, 242.5072.021

WYMIARY

Odpowietrznik pływakowy

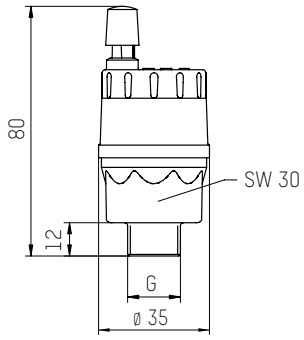

Zawór stopowy

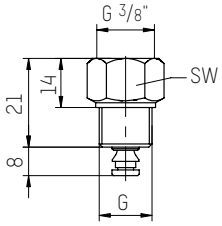

WYMIARY

Zawór stopowy

Nr katalogowy	G	SW
220.5235.000	⅜"	19
220.5236.000	½"	21

ZASADA DZIAŁANIA ZAWORU STOPOWEGO

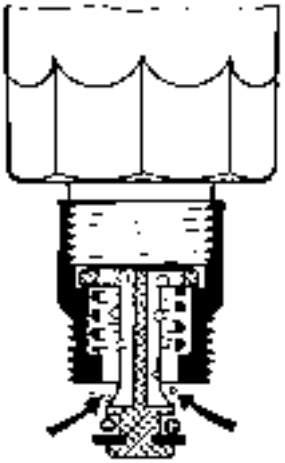

WYDAJNOŚĆ ODPOWIETRZANIA (SUCHE ODPOWIETRZANIE)

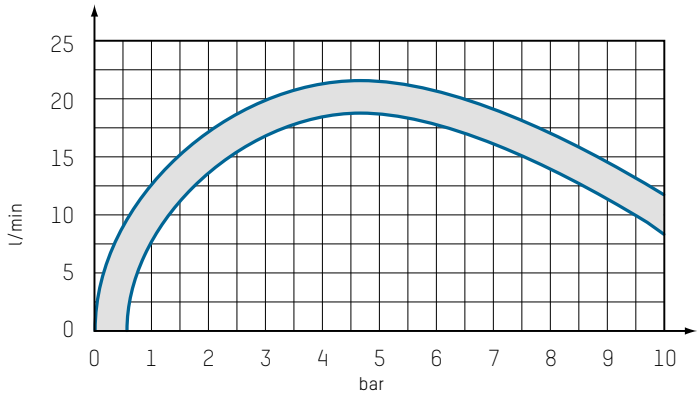

Zastrzega się możliwość zmian. 10/2013

KONTAKT I DALSZE INFORMACJE TACONOVA.COM

Taconova GmbH | Biuro Polska | Rudolf-Diesel-Straße 8 | DE-78224 Singen
T +48 501 61 28 82 | F +49 7731 98 28 88 | polska@taconova.com | taconova.com